ZANOTTI Spa
Via M.L. King, 30
46020 - Pegognaga (MN) - ITALY
Tel. +39 0376 5551
Fax +39 0376 536554
info@zanotti.com

Datenblatt

Ausführung 1.35

Modell:

MSB120TO02F

Kategorie:

Uniblock SB

Technische Daten

Eigenschaften	M.U.	Wert
Betriebstemperatur	°C	+10 ÷ -5
Art des Antriebs		Direkt
Spannung	Volt-Ph-Hz	230/1~/50
Nennaufnahme	kW*	0,80
Nennaufnahme	Amp*	5,10
Anlaufstrom	Amp	22,0
Strom max.	Amp	6,6
Kühlmittel		R404A
Abtauzykluss		Heißes Gas
Gewicht	Kg	42
Kompressor		
Typ		Hermetisch
Nennleistung	kW	0,4
Kondensator		
Luftmenge	m³/h	400
Verdampfer		
Luftmenge	m³/h	500
Wurfweite	m**	3
Kategorie PED		0

Leistungsdaten

Tc °C	Ta °C	P watt	P Kcal/h	V100 m³	V80 m³	V60 m³
	20	1382	1189	11	10	9,1
	25	1310	1127	9,9	9	8,2
10	30	1236	1063	9	8,2	7,5
	35	1163	1000	8,1	7,4	6,7
	40	1090	937	7,3	6,6	6,1
	20	1239	1066	9,1	8,3	7,6
	25	1172	1008	8,3	7,6	6,9
5	30	1103	949	7,5	6,8	6,2
	35	1034	889	6,7	6,1	5,6
	40	966	831	6	5,5	5
	20	1111	955	7,6	6,9	6,3
	25	1050	903	6,9	6,3	5,7
0	30	988	850	6,2	5,6	5,1
	35	924	795	5,6	5,1	4,6
	40	861	740	4,9	4,5	4,1
	20	989	851	6,3	5,7	5,2
	25	939	808	5,8	5,3	4,8
-5	30	868	746	5	4,6	4,1
	35	789	679	4,3	3,9	3,6
	40	716	616	3,6	3,3	3

* Bei Betrieb: 0 ÷ +30°C
** Standartwert, der Luftwurf ist von zahlreichen Faktoren abhängig: Kühlzellenhöhe, Lagerart, Verdampfer Montageort, usw.
Tc: Raumtemperatur. - Ta: Aeussere Temperatur.
P: Abkühlende Kapazität - V: vorgeschlagen Kühlraum Volumen

Dimensioni - Dimensions - Dimensions
Abmessungen - Dimensiones

SB120

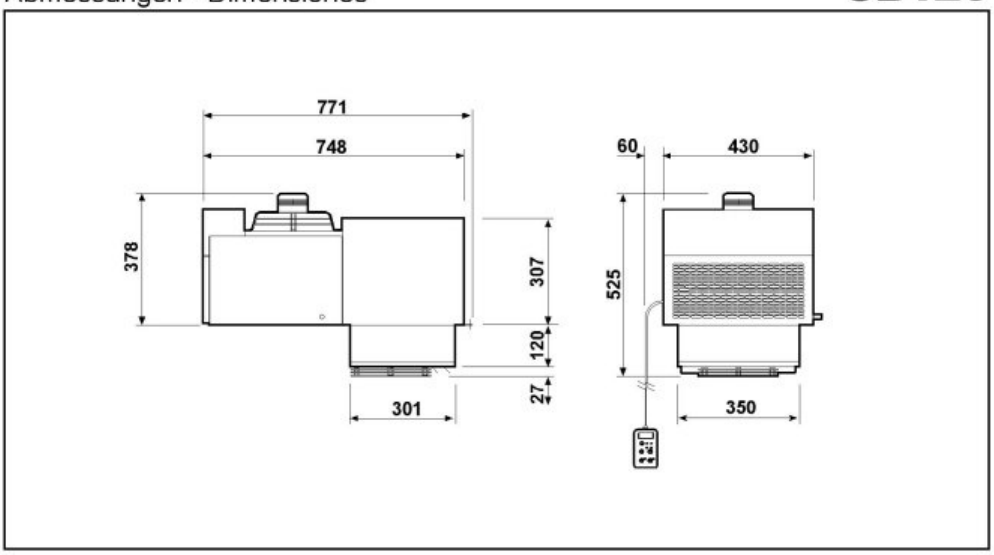

Schema di montaggio - Mounting scheme - Schema de montage
Montageschema - Esquema de montaje

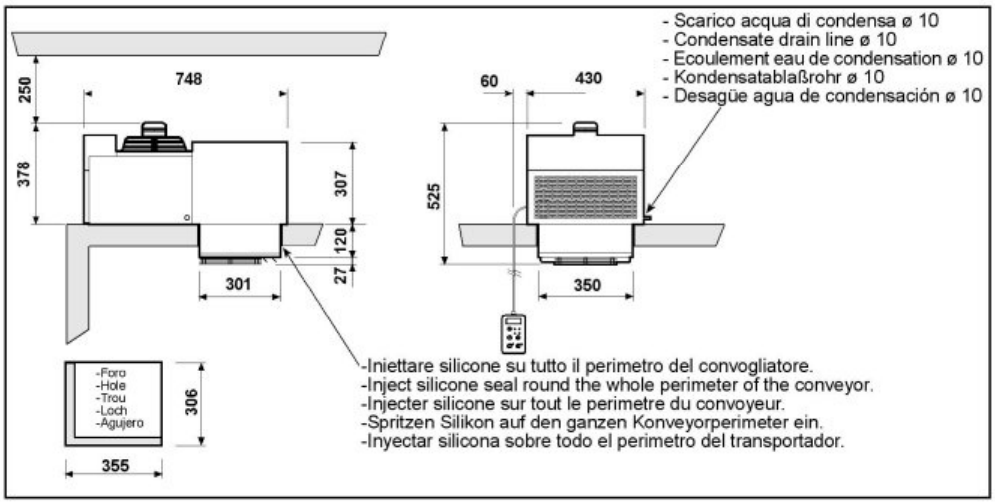

*** Raccomandazioni in sede di installazione e per il controllo fornite sul manuale di installazione**
*** To be advised at time of order for factory installation and operating instructions**
*** Recommandations au moments d'installations et pour le contrôle fournis sur le manuel d'installation**
*** Empfehlungen für die Installationsphase und zur Kontrolle, die im Handbuch zur Installation enthalten sind**
*** Por cuanto respecta a recomendaciones de instalaciòn y control ver manual de instalaciòn**

Massa e misure imballi - Packing mass and dimensions - Masse et dimensions emballages
Verpackungsmasse und-abmessungen - Masa y medidas del embalaje

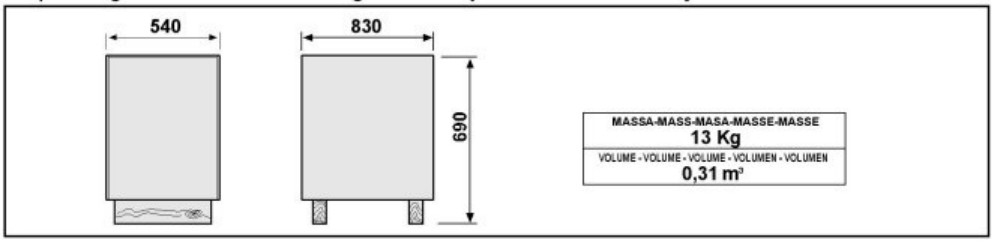

ZANOTTI S.p.A.